PAINTIT
The Application Company

Graco Fusion AP (Air Purge)

Luchtkap:
Rondstraal (AR) 15B210
Vlakstraal (AW) 15B801
Moer 15B211
Witte ring 248137 (6st)

Side Seals:
Side-seal 246348 (2st)
O-ring klein 248128 (6st)
O-ring groot 248130 (6st)
Veer 117491 (10st)
Compleet A 246349
Compleet B 246350

Luchtventiel:
O-ringen 246354 (6st)
As 15B202 (1st)
Veren 117485 (1st)
Snelkoppeling
Snelkoppeling mannetje 117509
Snelkoppeling vrouwtje 117510

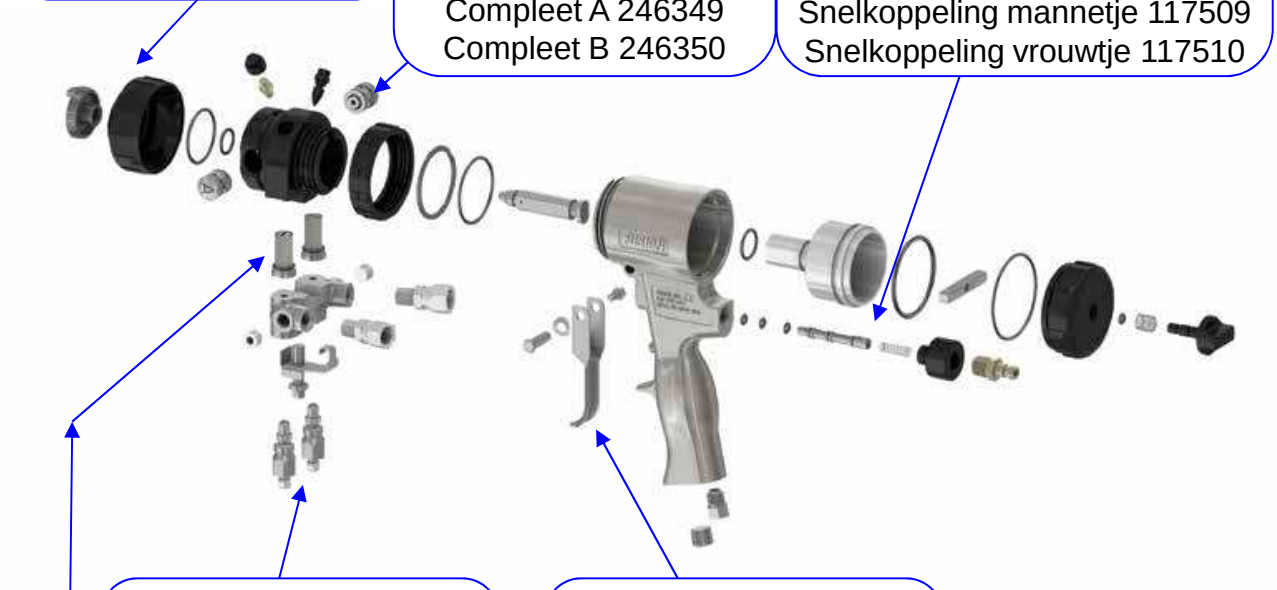

Connectionblock:
Connectionblock 246012
Naaldventiel 246356
Bout 15B221
Borgveerplaat 15B993

Pistooltrekker:
Trekker 15B209
Trekkeras 192272
boutje 203953
Gegolfde ring 15C480

Terugslagkleppen pistool:
Filters 40 mesh 246357 (10st)
Terugslagklep A 246731 (1st)
Terugslagklep B 246352 (1st)
O-ringen groot 248129 (6st)
O-ringen klein 248133 (6st)
Kogel 257420 (10st)
Veer 117490 (10st)

Overige:
Repair kit 246355 (1st)
Fusion vet tube 118665
Fusion vetpatroon 117773
Mengkamers:
Vlakstraal AFxxxx
Rondstraal smal ARxxxx
Rondstraal wijd AWxxxx

Da Vincilaan 25 - 6716 WC EDE – Telefoon: 0318-643260 – Fax: 0318-643042
E-mail: info@paintit.nl - Internet: www.paintit.nl
Fouten en prijswijzigingen voorbehouden